Støvspand

Støvspanden passer på alle Blower-, EC- og DustStorm-filtre med undtagelse af DS-7.

Støvspanden er mobil og i ergonomisk korrekt udførelse. Håndtaget kan låses fast i 2 stillinger. Når håndtaget er låst i øverste position, kan beholderen let flyttes. Når håndtaget er låst i nederste position, vendes beholderen ubesværet på hovedet for tømning.

Montering af posen sker hurtigt og enkelt, uden risiko for at denne efterfølgende løftes pga. falsk luft eller vakuum inde i filtret.

Egenskaber
Kan leveres med eller uden manuel luftafbryder i galvaniseret udførelse.

Luftafbryderen fås som ekstraudstyr med en åbning på ø300 mm. Uden luftafbryder er åbningen på ø400 mm. På begge løsninger kan der som ekstraudstyr monteres niveaumåler.

Volumen

Maks. volumenpos.	517 mm	65 liter
Volumen til niveau afbryderpos.	294 mm	*37 liter

*) Materialets volumen og niveau kan være højere, fordi støvet kan opbygge en top, mens niveau afbryderen kun registrerer ved kontakt med materialet.
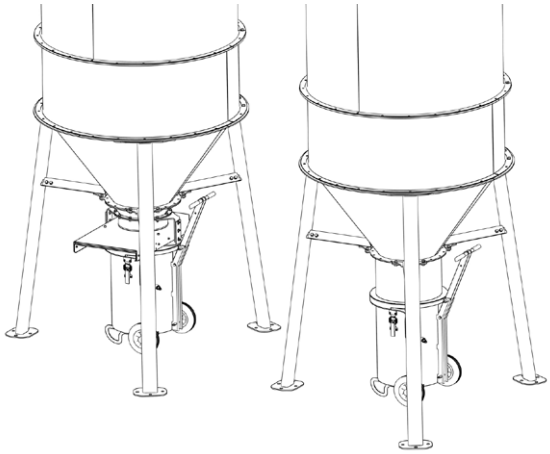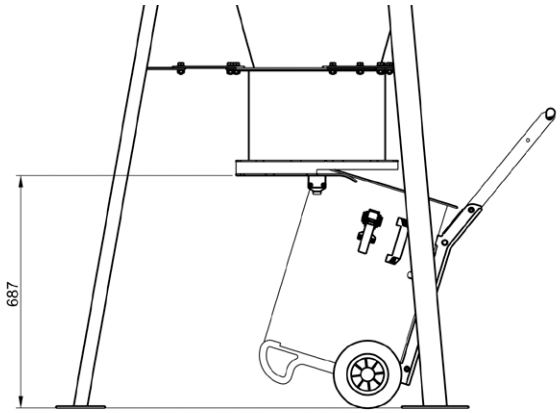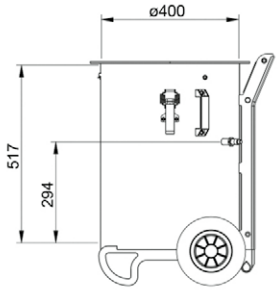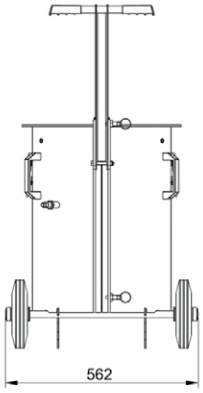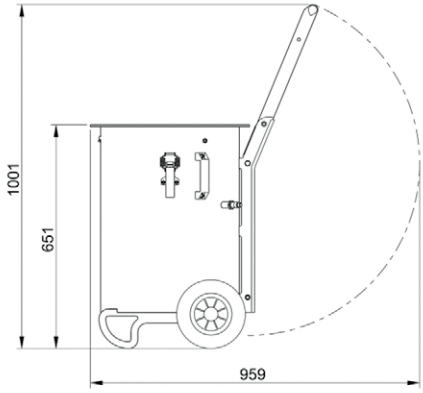
Vægt
Nettovægt 26 kg
Bruttovægt maks. 226 kg